MABUCHI PRO SERIES

Powered by MABUCHI MOTOR

マブチモーターは小型モータのリーディングカンパニーとして長年にわたり、様々なお客様にモータを提供してまいりました。

中でも、模型用モータは個人向けとして1960年の販売開始から半世紀以上にわたり、皆様にご愛顧いただいております。

この度、よりハイエンドなものづくりに１個からご購入、ご利用いただける『MABUCHI PRO SERIES』の販売を開始いたしました。

ロボット、アイデア家電等、無限に広がる皆様の夢の実現をサポートしてまいります。

お問い合わせ

種類	機種名	主な採用実績	ページ
ブラシ付	FF-K10WA	小型ロボット、模型、精密機器、他小型製品 等	P.1
	FF-K20WD	小型ロボット、模型、精密機器、他小型製品 等	P.2
	FK-130SH	プリンター、精密機器 等	P.3
	RF-370CA	ポンプ、カーナビパネル 等	P.4
	RF-500TB	ファン用途 等	P.5
	RZ-735VA	工具、電動リール 等	P.6
ブラシレス	ID-659ZA	バキュームクリーナー、ファン 等	P.7
ブラシ付ギヤド	MS-385PH	ロボット 等	P.8
	MS-555VC	ロボット 等	P.9

FF-K10WA-5Z215 (ブラシ付モータ)

Weight : Approx. 1.6g

MADE IN CHINA

特長と仕様

- 低騒音
- 低コギング
- 希土類マグネット

MODEL		VOLTAGE		NO LOAD		AT MAXIMUM EFFICIENCY					STALL		
		OPERATING RANGE	NOMINAL	SPEED	CURRENT	SPEED	CURRENT	TORQUE		OUTPUT	TORQUE		CURRENT
			V	r/min	A	r/min	A	mN·m	g·cm	W	mN·m	g·cm	A
FF-K10WA	5Z215	2.5 - 3.5	3	20500	0.057	13870	0.12	0.061	0.63	0.089	0.19	1.9	0.25

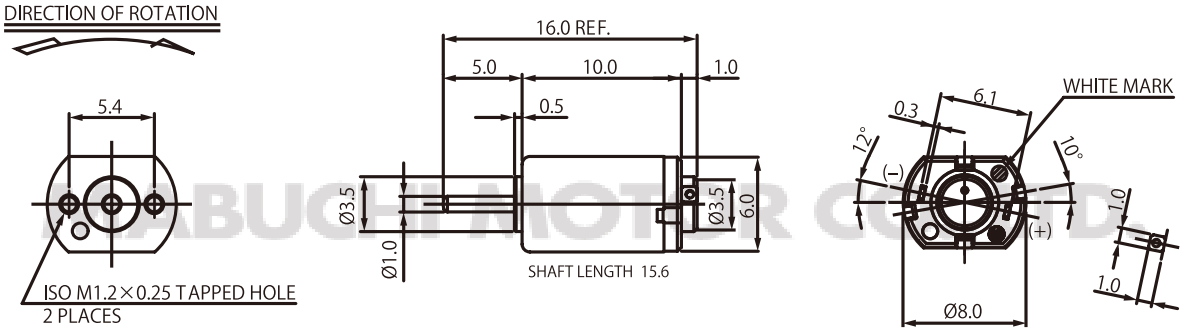

取り付けネジの長さはモータケース面より1.0以下

UNIT : MILLIMETERS

FF-K10WA-5Z215 3.0V

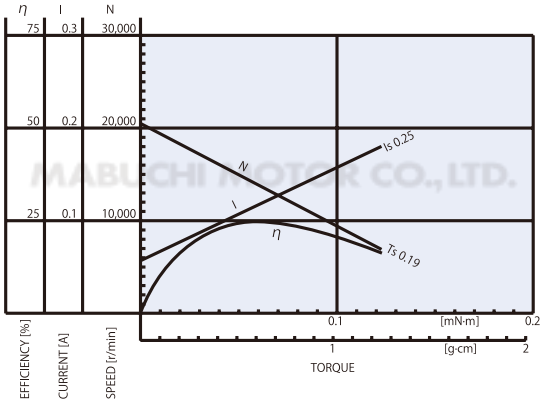

MABUCHI MOTOR

FF-K20WD-09101 （ブラシ付モータ）

Weight : Approx. 2.4g

MADE IN CHINA

特長と仕様

- 低騒音
- 低コギング
- 希土類マグネット

MODEL		VOLTAGE		NO LOAD		AT MAXIMUM EFFICIENCY					STALL		
		OPERATING RANGE	NOMINAL	SPEED	CURRENT	SPEED	CURRENT	TORQUE		OUTPUT	TORQUE		CURRENT
			V	r/min	A	r/min	A	mN·m	g·cm	W	mN·m	g·cm	A
FF-K20WD	09101	1.5 - 3.5	2.8	22200	0.054	17230	0.19	0.13	1.3	0.23	0.58	5.9	0.65

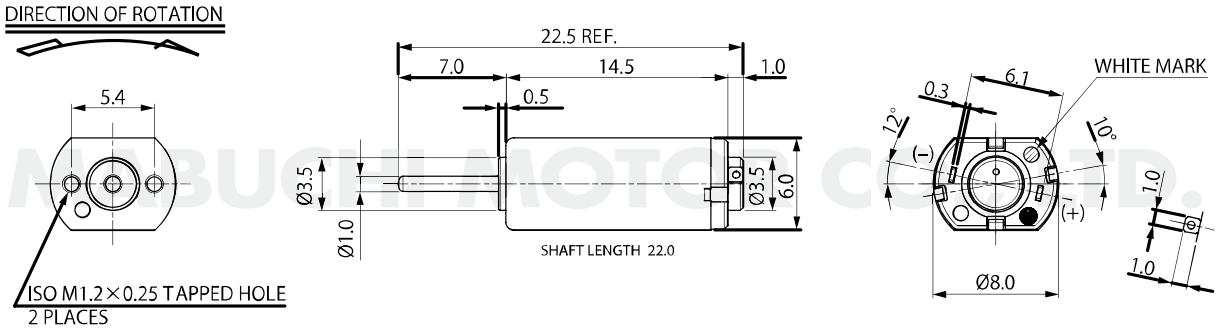

取り付けネジの長さはモータケース面より0.8～1.1

UNIT : MILLIMETERS

FF-K20WD-09101 2.8V

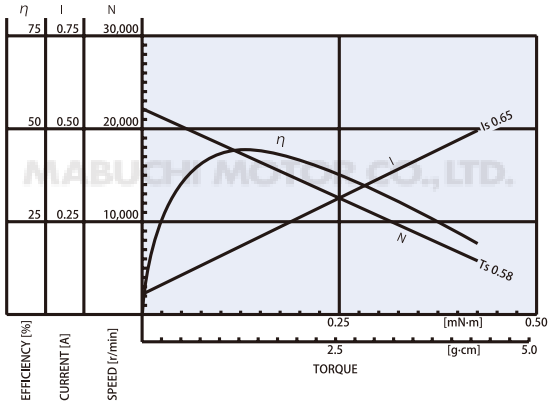

FK-130SH-09450 (ブラシ付モータ)

Weight : Approx. 24g

MADE IN CHINA

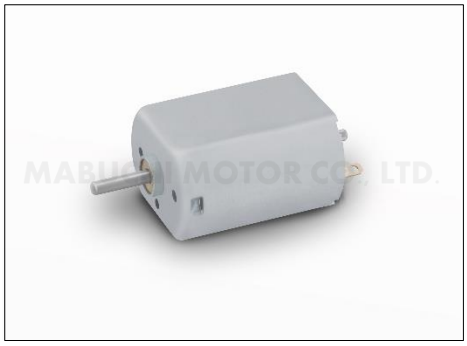

特長と仕様

- カーボンブラシ
- フェライトマグネット

MODEL		VOLTAGE		NO LOAD		AT MAXIMUM EFFICIENCY					STALL		
		OPERATING RANGE	NOMINAL	SPEED	CURRENT	SPEED	CURRENT	TORQUE		OUTPUT	TORQUE		CURRENT
			V	r/min	A	r/min	A	mN·m	g·cm	W	mN·m	g·cm	A
FK-130SH	09450	6 - 24	12	7200	0.03	5680	0.11	1.12	11.4	0.66	5.30	54	0.42

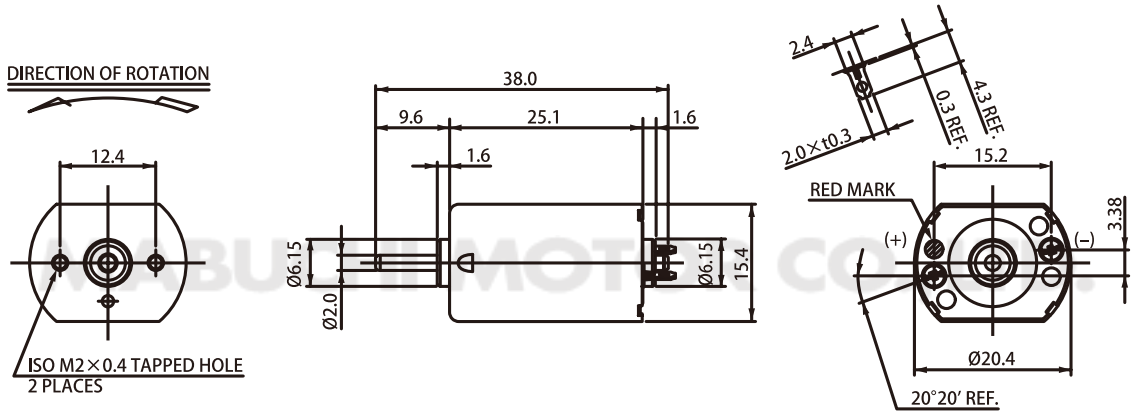

取り付けネジの長さはモータケース面より2.0以下

UNIT : MILLIMETERS

FK-130SH-09450 12V

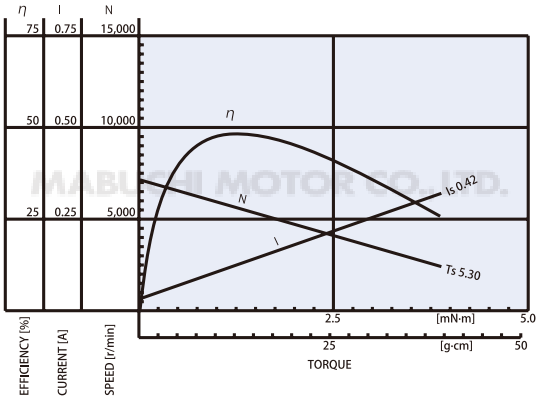

MABUCHI MOTOR

RF-370CA-15370 (ブラシ付モータ)

Weight : Approx. 51g

MADE IN CHINA

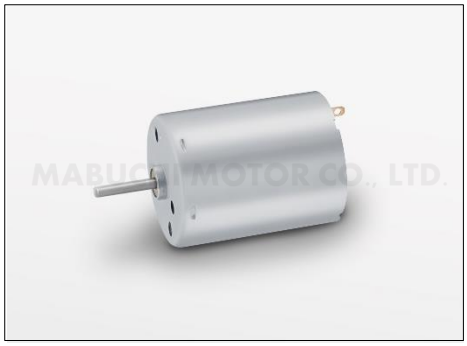

特長と仕様

- 貴金属ブラシ
- 低騒音
- フェライトマグネット

MODEL		VOLTAGE		NO LOAD		AT MAXIMUM EFFICIENCY					STALL		
		OPERATING RANGE	NOMINAL	SPEED	CURRENT	SPEED	CURRENT	TORQUE		OUTPUT	TORQUE		CURRENT
			V	r/min	A	r/min	A	mN·m	g·cm	W	mN·m	g·cm	A
RF-370CA	15370	3 - 12	12	5600	0.026	4840	0.17	2.48	25.3	1.25	18.3	187	1.06

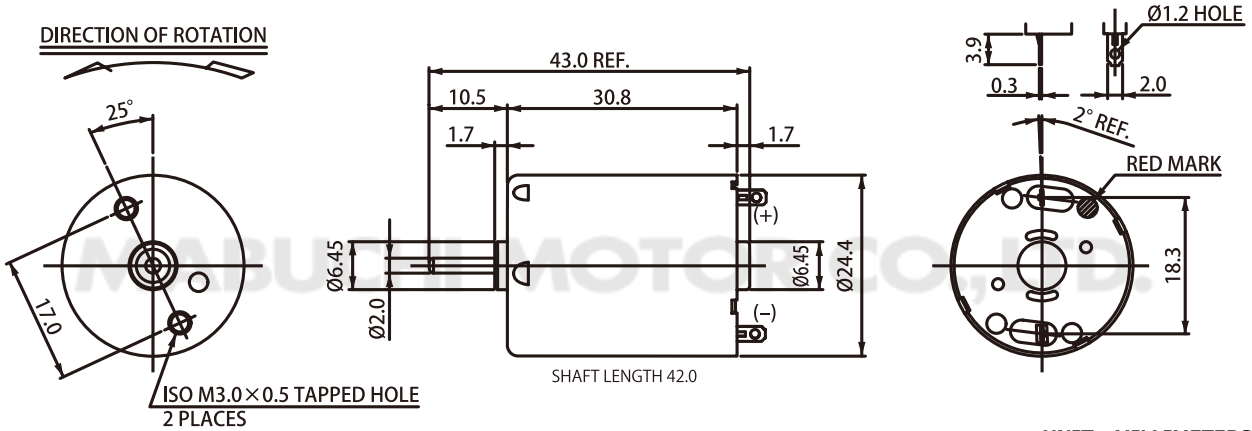

UNIT : MILLIMETERS

取り付けネジの長さはモータケース面より2.0以下

RF-370CA-15370 12V

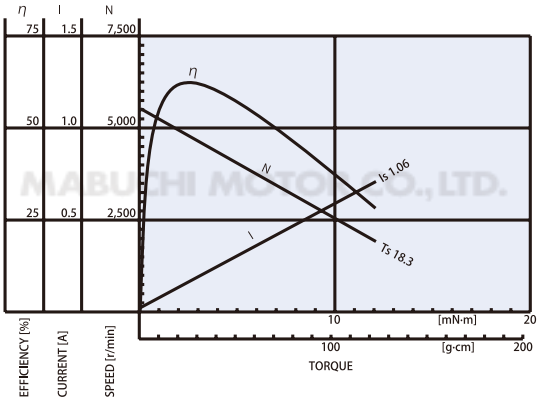

RF-500TB-12560 (ブラシ付モータ)

Weight : Approx. 45g

MADE IN CHINA

特長と仕様

- 貴金属ブラシ
- 低騒音
- 低振動
- フェライトマグネット

MODEL		VOLTAGE		NO LOAD		AT MAXIMUM EFFICIENCY					STALL		
		OPERATING RANGE	NOMINAL	SPEED	CURRENT	SPEED	CURRENT	TORQUE		OUTPUT	TORQUE		CURRENT
			V	r/min	A	r/min	A	mN·m	g·cm	W	mN·m	g·cm	A
RF-500TB	12560	4 - 14	12	5500	0.025	4630	0.13	1.79	18.2	0.86	11.3	115	0.71

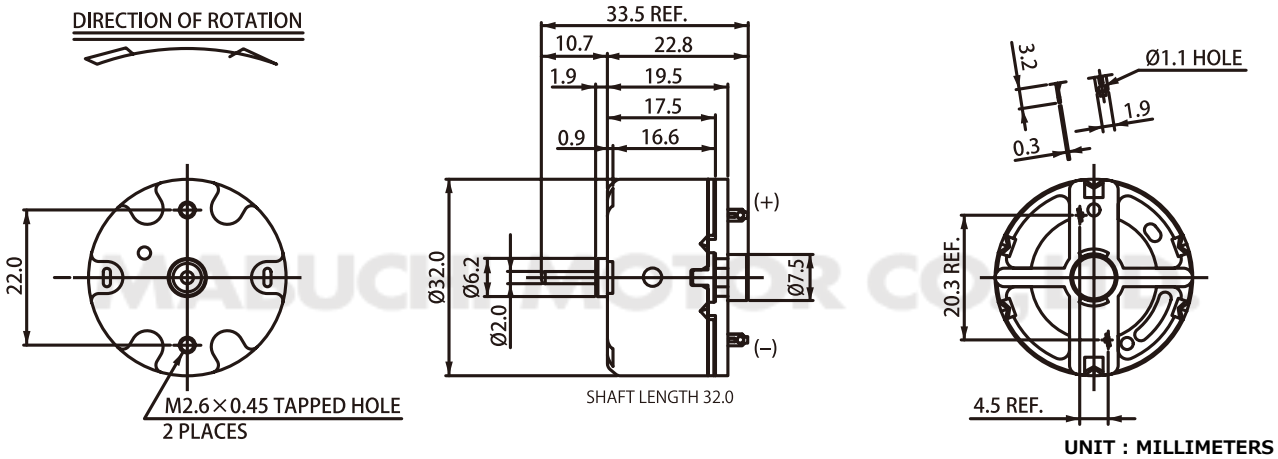

取り付けネジの長さはモータケース面より1.5以下

RF-500TB-12560 12V

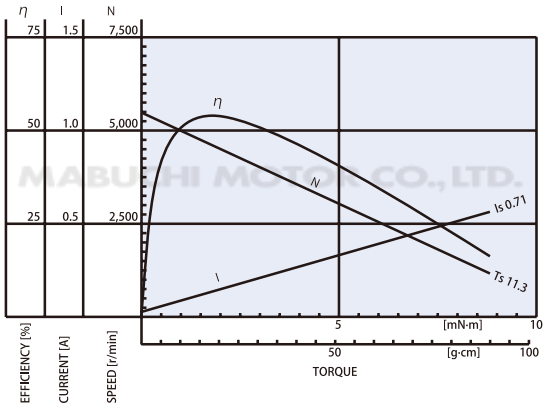

MABUCHI MOTOR

RZ-735VA-8519 （ブラシ付モータ）

Weight：Approx. 280g

MADE IN CHINA

特長と仕様

- EMC対応
- フェライトマグネット

MODEL		VOLTAGE		NO LOAD		AT MAXIMUM EFFICIENCY					STALL		
		OPERATING RANGE	NOMINAL	SPEED	CURRENT	SPEED	CURRENT	TORQUE		OUTPUT	TORQUE		CURRENT
			V	r/min	A	r/min	A	mN·m	g·cm	W	mN·m	g·cm	A
RZ-735VA	8519	5.0 – 23.0	18	17700	2.25	15670	18.1	142	1450	232	1230	12540	140

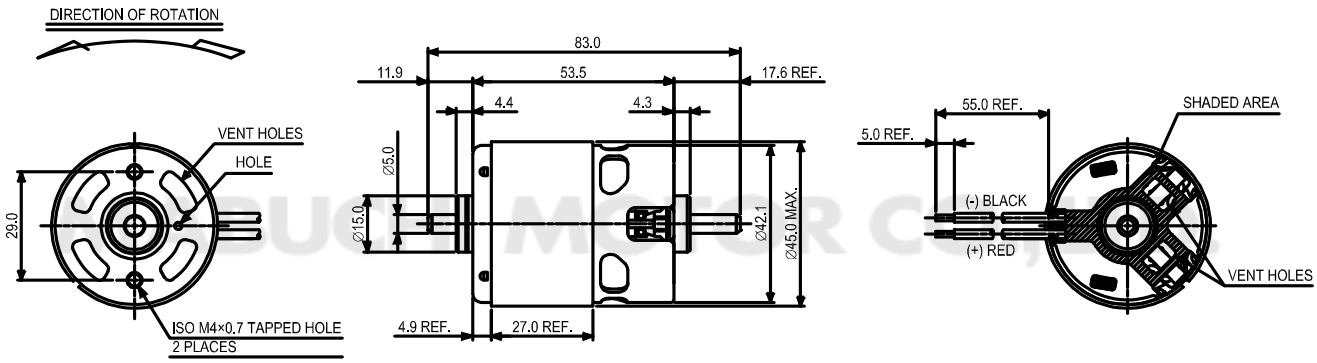

取り付けネジの長さはモータケース面より5.0以下

UNIT：MILLIMETERS

RZ-735VA-8519 18V

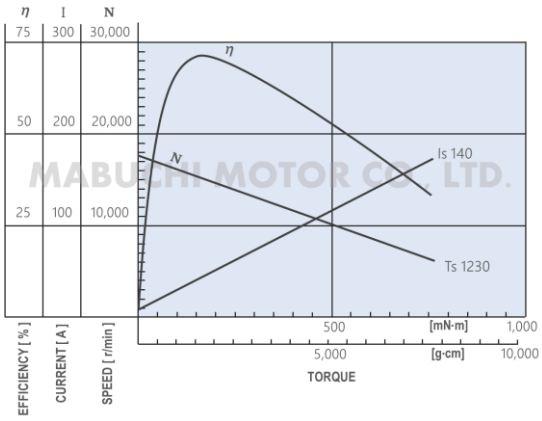

ID-659ZA-809 (ブラシレスモータ)

Weight : Approx. 135g

MADE IN CHINA

特長と仕様

- 高回転、高出力対応の小型・軽量・高効率ブラシレスモータ
- 希土類マグネット

MODEL		VOLTAGE		NO LOAD		AT RATED LOAD					AT MAXIMUM EFFICIENCY				
		OPERATING RANGE	NOMINAL	SPEED	CURRENT	SPEED	CURRENT	TORQUE		OUTPUT	SPEED	CURRENT	TORQUE		OUTPUT
			V	r/min	A	r/min	A	mN·m	g·cm	W	r/min	A	mN·m	g·cm	W
ID-659ZA	809	8~21	10	15200	1.0	13700	3.8	20	204	28.7	12350	6.7	40	408	51.7

＊ 電源電圧 : DC10V DUTY100%時

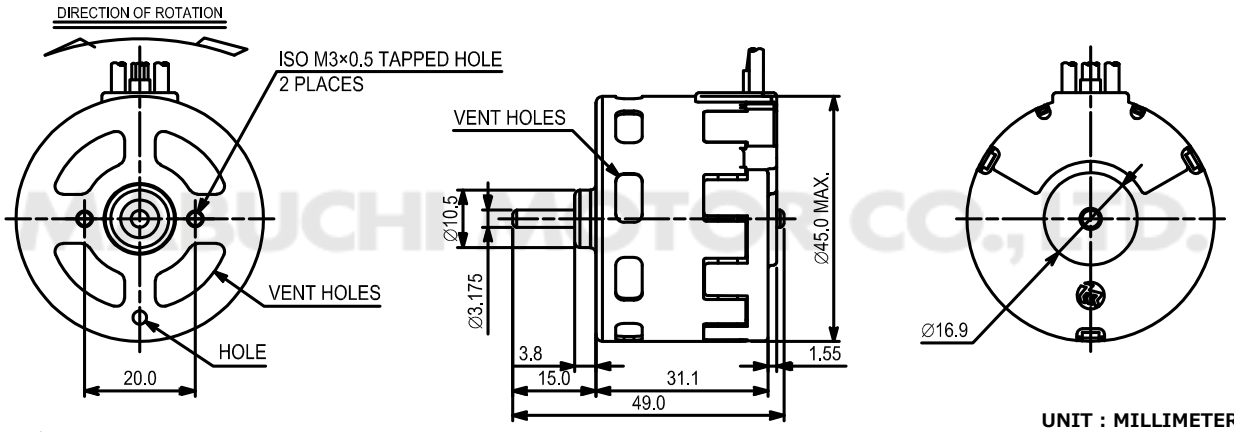

取り付けネジの長さはモータケース面より4.0以下

UNIT : MILLIMETERS

ID-659ZA-809
電源電圧 : DC10V DUTY100%時

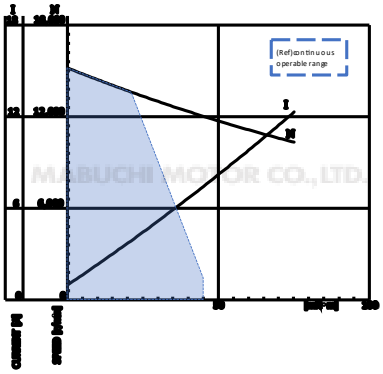

ID-659ZA-809
電源電圧 : DC20V DUTY50%時

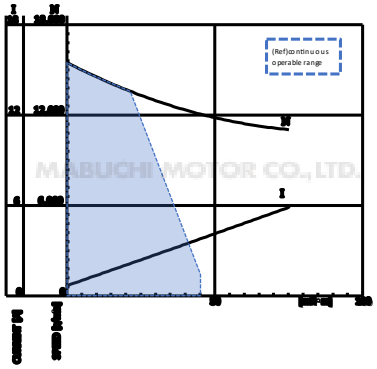

MS-385PH-2465 （ブラシ付ギヤドモータ）

Weight：Approx. 231g

MADE IN TAIWAN

特長と仕様

- RS-385PHモータをベースにしたギヤドモータ
- フェライトマグネット
- ギヤタイプ　遊星ギヤ
- ギヤ比　1:100

MODEL		VOLTAGE		NO LOAD		AT MAXIMUM EFFICIENCY					STALL		
		OPERATING RANGE	NOMINAL	SPEED	CURRENT	SPEED	CURRENT	TORQUE		OUTPUT	TORQUE		CURRENT
			V	r/min	A	r/min	A	N·m	kg·cm	W	N·m	kg·cm	A
MS-385PH	2465	10.8 - 13.2	12	80	0.24	65.6	1.11	0.678	6.91	4.66	3.77	38.4	5.08

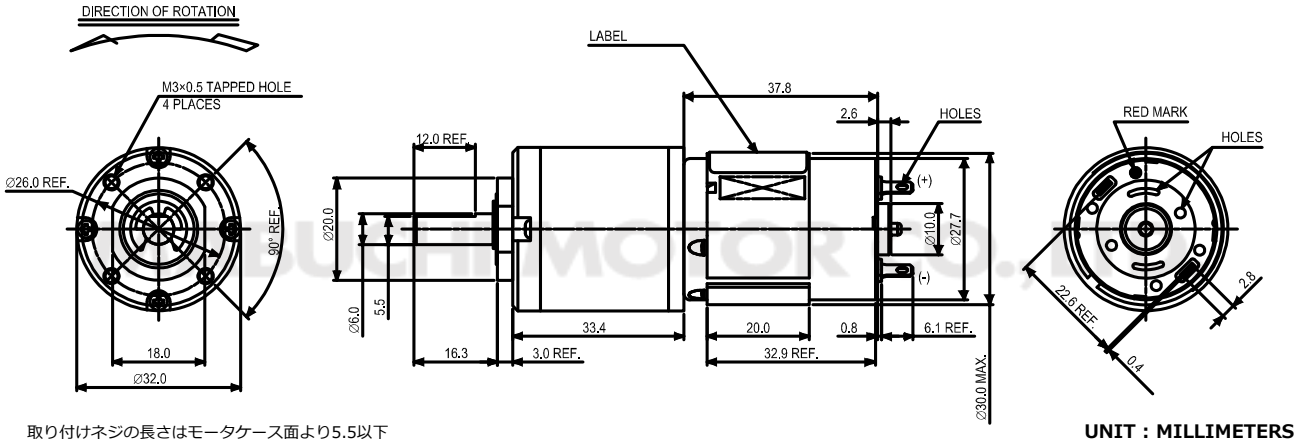

取り付けネジの長さはモータケース面より5.5以下

UNIT：MILLIMETERS

MS-385PH-2465　12V

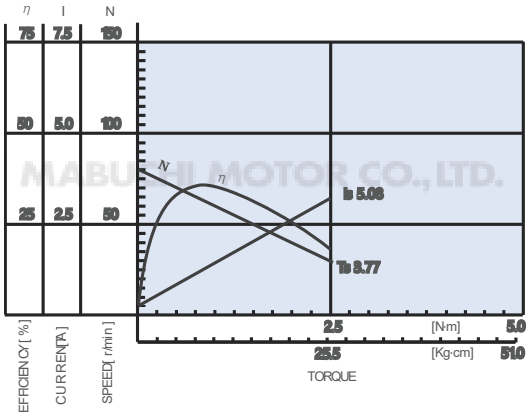

＊ギヤ付きでの性能になります

MS-555VC-5524 (ブラシ付ギヤドモータ)

Weight : Approx. 399g

MADE IN TAIWAN

特長と仕様

- RS-555VCモータをベースにしたギヤドモータ
- フェライトマグネット
- ギヤタイプ　遊星ギヤ
- ギヤ比　1:71

MODEL		VOLTAGE		NO LOAD		AT MAXIMUM EFFICIENCY					STALL		
		OPERATING RANGE	NOMINAL	SPEED	CURRENT	SPEED	CURRENT	TORQUE		OUTPUT	TORQUE		CURRENT
			V	r/min	A	r/min	A	N·m	kg·cm	W	N·m	kg·cm	A
MS-555VC	5524	10.8 - 13.2	12	128	0.60	114	4.71	2.22	22.6	26.5	20.2	206	38.0

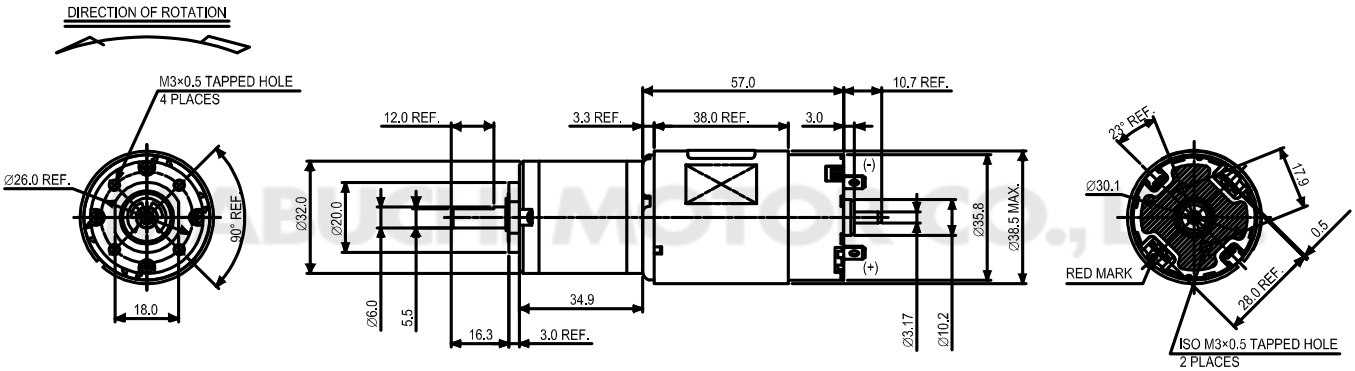

取り付けネジの長さはモータケース面より5.5以下（ハウジング側）
取り付けネジの長さはモータケース面より2.5以下（エンドベル側）

UNIT : MILLIMETERS

MS-555VC-5524 12V

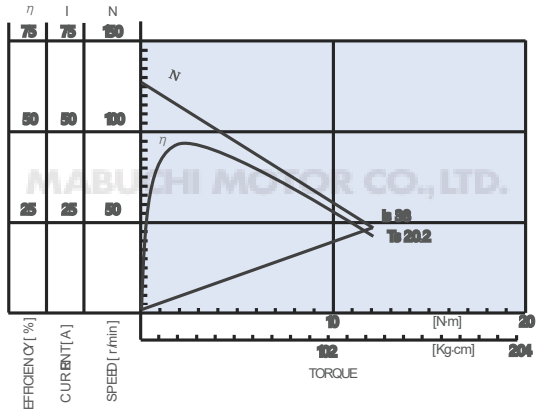

＊ギヤ付きでの性能になります

MABUCHI MOTOR